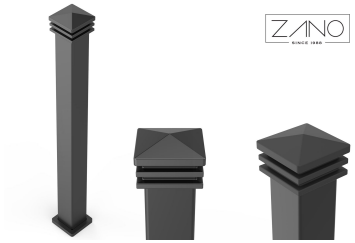

OPTIONS

Méthodes d'installation
- encastré dans le béton

Anneau d'attache de la chaîne
- sans
- montage de 1 chaîne (double face)
- montage de 1 chaîne (finale)
- fixation de 2 chaînes (double face)
- fixation de 2 chaînes (finale)

Supports de clôture
- simple face
- double face
- aucun

DESCRIPTION

Le **potelet de voirie** Ting s'adapte parfaitement aux espaces urbains contemporains. Son design moderne et le prix très intéressant constituent des atouts incontestables de ce modèle. Il peut très bien servir comme **potelet anti-stationnement** ou **barrière de protection** . Ce potelet convient surtout aux immeubles modernes et aux centres commerciaux. Rectangulaire et fabriqué en acier, ce **potelet de rue** porte également des éléments décoratifs en fonte moulée. Il mesure 95 cm et est fixé au sol par scellement béton. Comme tout notre mobilier fabriqué en acier, celui-ci est également disponible dans toutes les couleurs de la palette RAL.

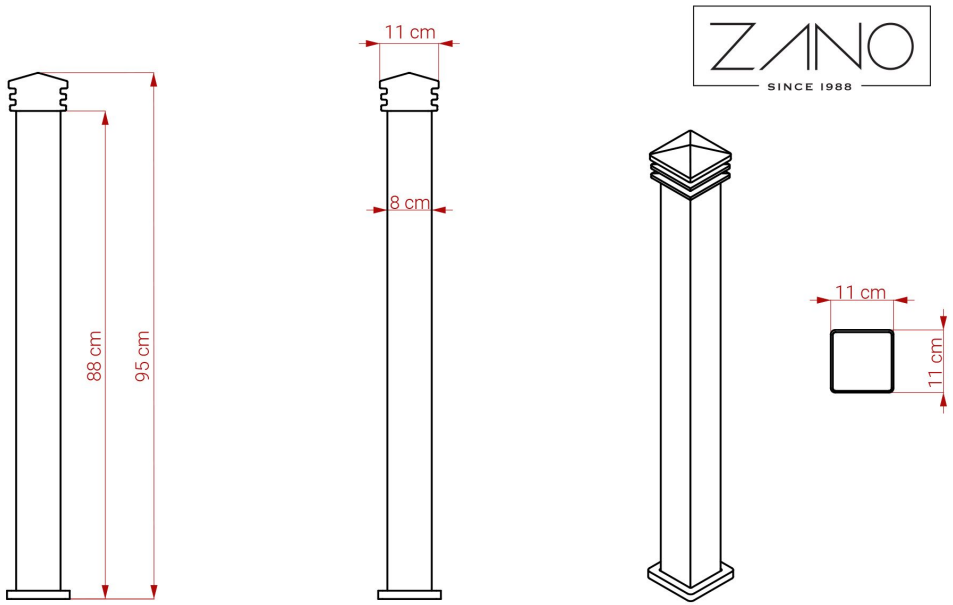

DONNÉES TECHNIQUES GÉNÉRALES

Dimensions

- hauteur par rapport à la surface du sol: 95 cm
- hauteur avec section d'ancrage: 135 cm
- épaisseur: 8 cm

Matériaux

- fer forgé
- profilé en acier: 80 mm

ZANO

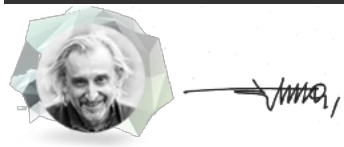

Produit: Potelet Ting
Numéro de catalogue:
01.084
Designer: Tomasz Szpytma

Conformément à la loi polonaise sur le droit d'auteur et les droits connexes du 04.02.1994 (Journal officiel n° 24, point 83, rectifié : Journal officiel n° 43, point 170) et conformément la législation européenne sur le droit d'auteur y compris toutes les directives et règlementations de l'UE sur le droit d'auteur, la société Zano Mirosław Zarotyński, se réserve le droit d'auteur des dessins, des descriptions, de la modélisation en 3D, du rendu physique, réaliste, des graphiques, des informations contenues dans les offers, des documents attachés aux offres et de tout autre document. Son contenu est la propriété intellectuelle de la société ZANO Miroslaw Zarotinski. L'utilisation des idées de l'auteur, des solutions, la copie, la diffusion des photos, des graphiques ou fragments de graphiques, des textes descriptifs dans un but lucratif, sans l'autorisation de l'auteur - la société ZANO Miroslaw Zarotinski - est interdite et constitue une violation du droit d'auteur et est passible de sanctions.

NOTE : Les dessins ne reflètent pas les dimensions réelles de la fondation. Il ne s'agit que de schémas de montage exemplaires tenant compte du type d'ancrage et du matériau de support sur lequel le meuble doit être fixé.

La taille de la fondation dépend des conditions locales de fondation.

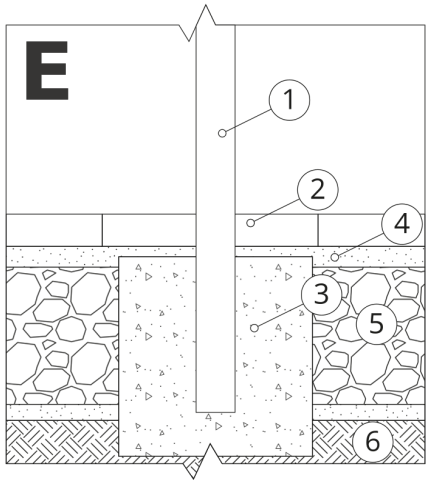

INSTALLATION DANS UN PAVAGE AVEC FONDATION

Description de l'assemblage

1. Produit ZANO
2. Pavés en pierre / pavés en béton / dalles en pierre / dalles en béton
3. Lestage de sable (environ 2 - 4 cm)
4. Fondation en béton, classe C16/20 (béton de surface à 10 cm sous la surface du pavage)
5. Terres locales

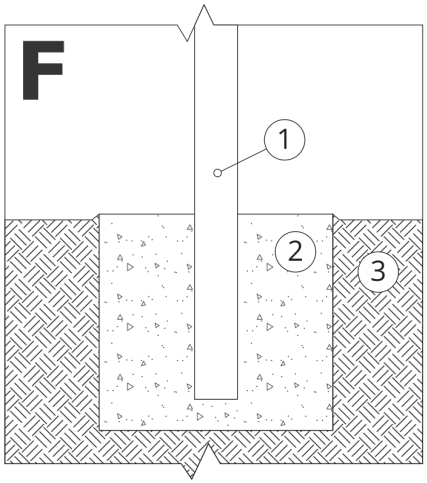

MONTAGE SUR UNE FONDATION EN BÉTON

Description de l'assemblage

1. Produit ZANO
2. Fondation en béton, classe C16/20 (béton de surface à 10 cm sous la surface du pavage)
3. Terres locales

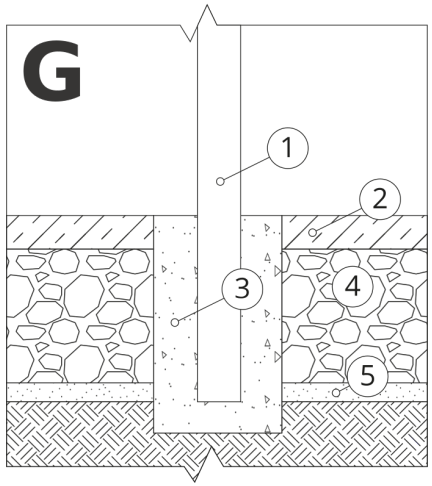

MONTAGE SUR UNE FONDATION EN BÉTON

Description de l'assemblage

1. Produit ZANO
2. Surface fixe durcie, par exemple béton ou asphalte.
3. Fondation en béton, classe C16/20 (béton de surface à 10 cm sous la surface du pavage)
4. Sous-structure en granulats de pierre
5. Lestage de sable (environ 2 - 4 cm)
6. Terres locales