OPTIONS

Siège
- bois tendre
- bois dur d'origine européenne
- bois dur
- bois exotique de première qualité

Méthodes d'installation
- encastré dans le béton

DESCRIPTION

Banquette urbaine simple et très esthétique. Elle est constituée d'une structure en **acier noir** ou **inoxydable**, et d'une assise en **lattes de bois** d'épicéa ou de pin (bois exotique en option). Le design de la banquette Bus bench est inspiré de la forme de bancs que l'on trouve typiquement aux arrêts de bus et de tram. Cependant, Bus bench convient aussi bien aux aires de jeux, cours de récréation et quartiers résidentiels modernes. Grace à l'écart réduit entre ses pieds, la **banquette** ne prend pas beaucoup de place ce qui la rend encore plus fonctionnelle. Sa fixation se fait sur un massif en béton ce qui la protège contre l'arrachage du sol.

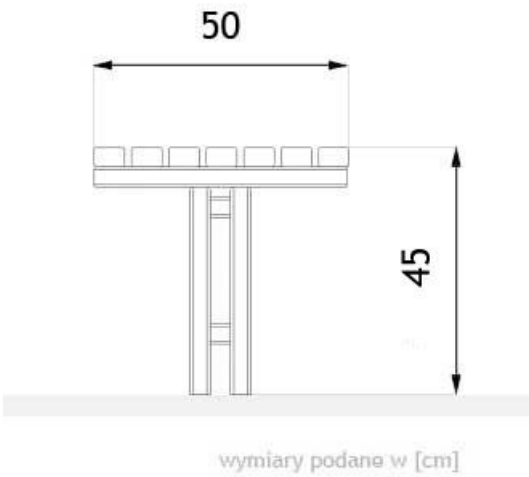

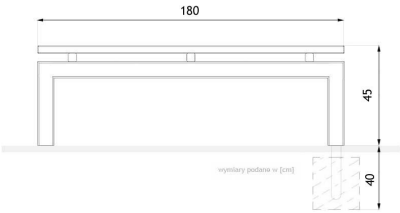

DONNÉES TECHNIQUES GÉNÉRALES

Poids
- 45 kg

Matériaux
- acier au carbone ou acier inoxydable
- bois

Dimensions
- largeur: 50 cm
- longueur: 180 cm
- hauteur: 45 cm

ZANO

Produit:
Banquette Bus bench
Numéro de catalogue:
02.420
Designer:
Mateusz Wełmiński

Conformément à la loi polonaise sur le droit d'auteur et les droits connexes du 04.02.1994 (Journal officiel n° 24, point 83, rectifié : Journal officiel n° 43, point 170) et conformément la législation européenne sur le droit d'auteur y compris toutes les directives et règlementations de l'UE sur le droit d'auteur, la société Zano Mirosław Zarotyński, se réserve le droit d'auteur des dessins, des descriptions, de la modélisation en 3D, du rendu physique, réaliste, des graphiques, des informations contenues dans les offers, des documents attachés aux offres et de tout autre document. Son contenu est la propriété intellectuelle de la société ZANO Miroslaw Zarotinski. L'utilisation des idées de l'auteur, des solutions, la copie, la diffusion des photos, des graphiques ou fragments de graphiques, des textes descriptifs dans un but lucratif, sans l'autorisation de l'auteur - la société ZANO Miroslaw Zarotinski - est interdite et constitue une violation du droit d'auteur et est passible de sanctions.

NOTE : Les dessins ne reflètent pas les dimensions réelles de la fondation. Il ne s'agit que de schémas de montage exemplaires tenant compte du type d'ancrage et du matériau de support sur lequel le meuble doit être fixé.

La taille de la fondation dépend des conditions locales de fondation.

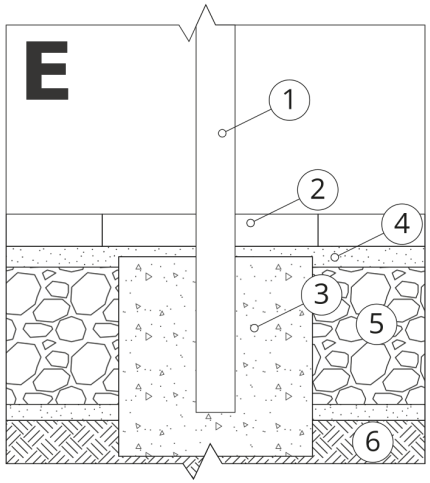

INSTALLATION DANS UN PAVAGE AVEC FONDATION

Description de l'assemblage

1. Produit ZANO
2. Pavés en pierre / pavés en béton / dalles en pierre / dalles en béton
3. Lestage de sable (environ 2 - 4 cm)
4. Fondation en béton, classe C16/20 (béton de surface à 10 cm sous la surface du pavage)
5. Terres locales

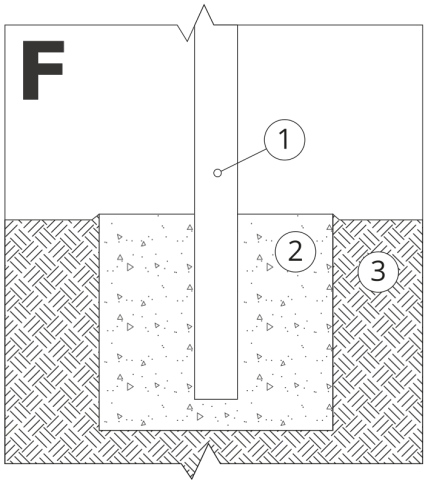

MONTAGE SUR UNE FONDATION EN BÉTON

Description de l'assemblage

1. Produit ZANO
2. Fondation en béton, classe C16/20 (béton de surface à 10 cm sous la surface du pavage)
3. Terres locales

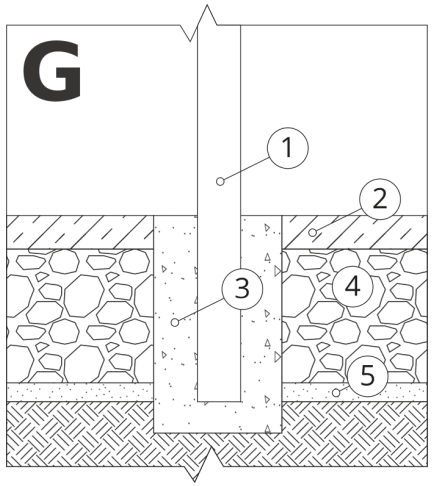

MONTAGE SUR UNE FONDATION EN BÉTON

Description de l'assemblage

1. Produit ZANO
2. Surface fixe durcie, par exemple béton ou asphalte.
3. Fondation en béton, classe C16/20 (béton de surface à 10 cm sous la surface du pavage)
4. Sous-structure en granulats de pierre
5. Lestage de sable (environ 2 - 4 cm)
6. Terres locales